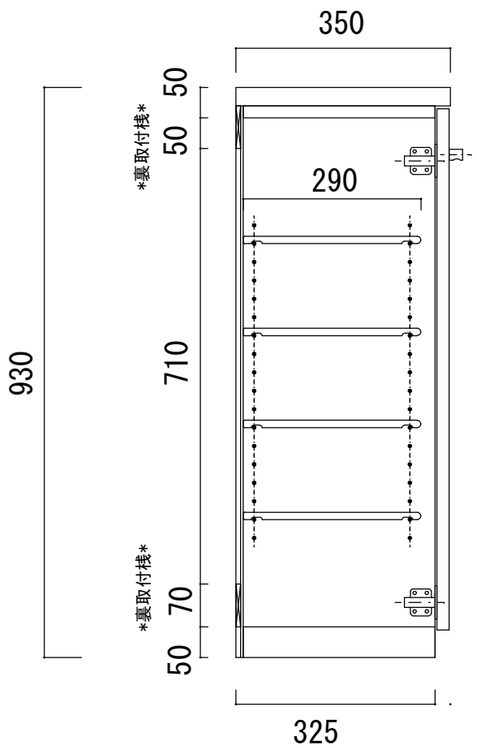

２５０～４９５（左吊元）

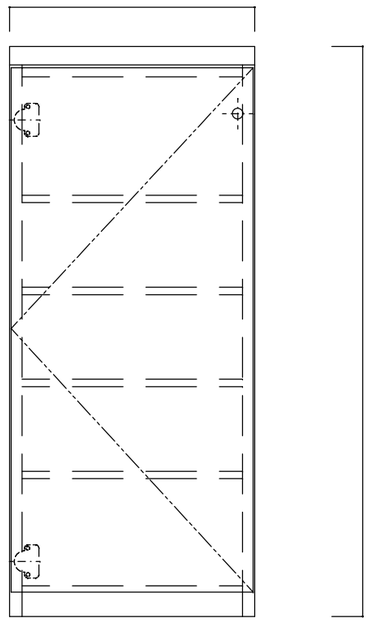

２５０～４９５（右吊元）

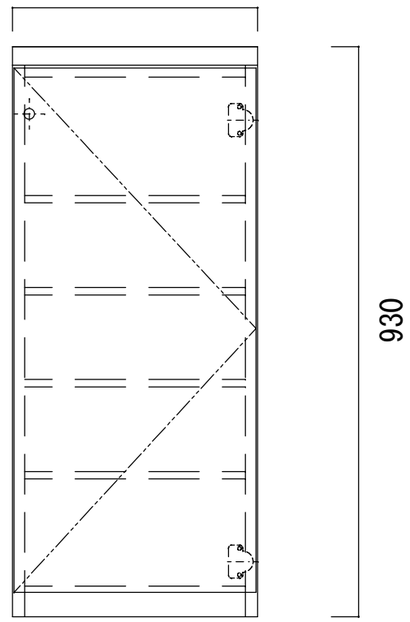

図面番号	仕様					特記事項		縮尺	作図	図面名称		担当	承認印
ムーブ LOW		扉	強化プリント（木目）/ポリエステル化粧合板（ﾎﾜｲﾄ）	木口材	塩ビテープ		面材：5mm樹脂面材	1/10	柳田	ムーブLﾀｲﾌﾟW250～495	多摩木工株式会社		
		見掛り	カラー合板（ﾎﾜｲﾄ）	丁番	スライド丁番(ATOM SC-105-14-6)		棚板：12mm 押出成型(白　８枚)						
		内装	カラー合板（ﾎﾜｲﾄ）	撮	アトリス ハニーツマミ（クローム ２２）		裏板：カラー合板						
		天板	強化プリント（木目）/ポリエステル化粧合板（ﾎﾜｲﾄ）	棚受	ムラコシSMダボ円筒型		裏桟：７０＊　９＊　Ｗ mm				作図年月日　2019年4月8日		