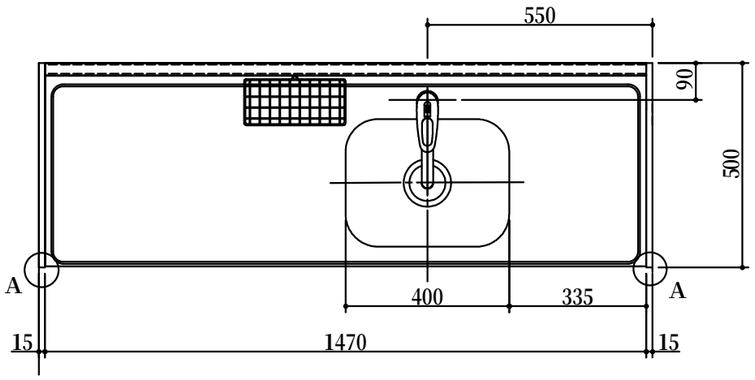


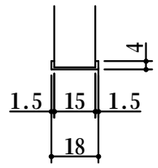


A部詳細

| | No | 名　　称 | 仕　　様 | 色 |
|---|---|---|---|---|
| 下部ユニット | | ステンレストップ | ステンレス製 | |
| | | シングルレバー水栓 | KM５０１１TR２０（KVK製） | |
| | | 排水栓セット | 目皿付、VP４０用アダプター付<br>Sトラップ低位置接続仕様 | |
| | | 側板 | 低メラパーチ<br>木口：フロントカバー | ホワイト<br>ホワイト |
| | | フロントパネル | 前面ポリ合板<br>下端木口：バンディング材 | ホワイト<br>シルバー |
| | | ウシロ補強 | パーチ | |
| | | 背板 | 低メラパーチ<br>木口：上下面化粧シール貼り | ホワイト<br>ホワイト |
| | | バッグガード | 前面ポリ合板<br>木口：上面化粧シール貼り | ホワイト<br>ホワイト |
| | | | | |
| | | | | |
| | | コンセント | １００V用　一次電源接続位置 | |

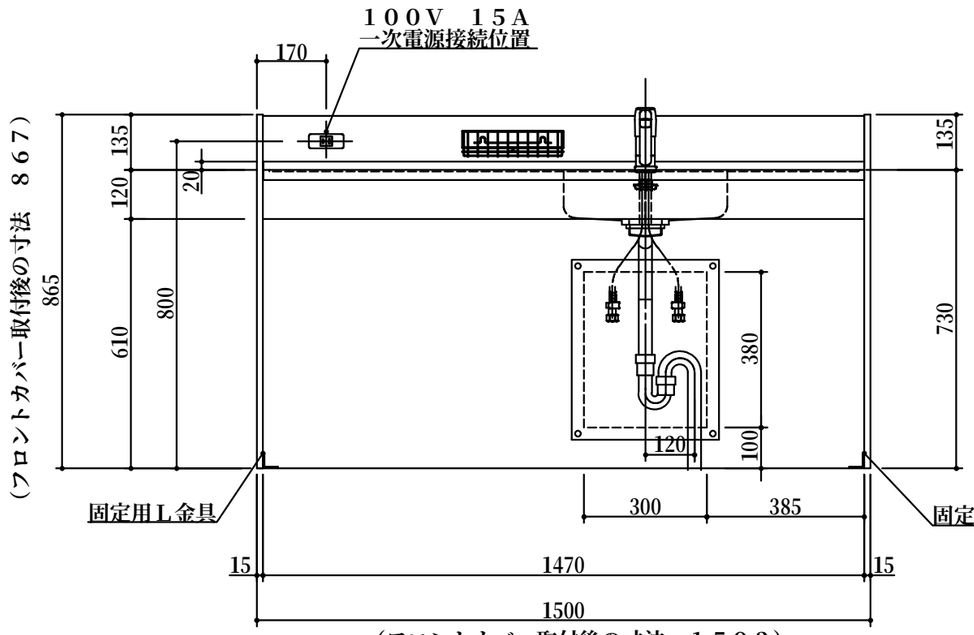


（フロントカバー取付後の寸法　１５０３）

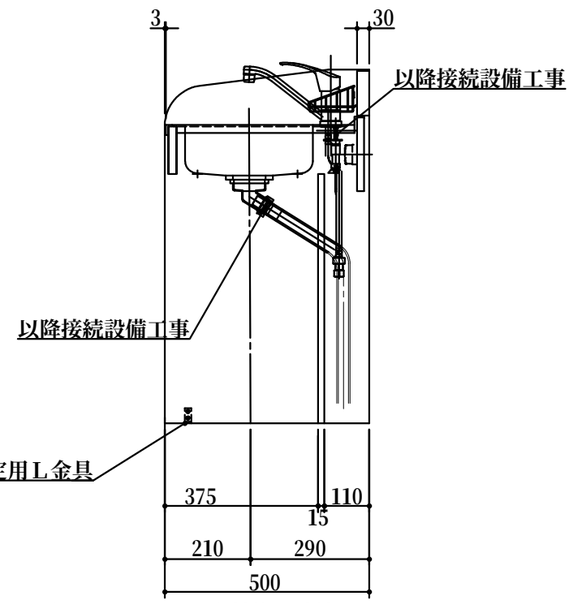


（フロントカバー取付後の寸法　５０２）

１．本図はRタイプを示し、Lタイプは本図と左右対称です。
２．仕様、寸法は改良の為に予告無しに変更する場合があります。
　　商品の品質、品位を高める為ですので御理解を願います。
３．給排水管の接続及び取付は別途です。
４．一次電源は単相１００V　１５Aを１回路用意して下さい。

健康対応ミニキッチン

F☆☆☆☆対応商品

＊　お願い　本物件のご発注時には本図面を必ずご添付下さい。

多摩木工株式会社

| 符号 | 年　月　日 | 訂　正　記　事 | 記入 | 点検 | 点検 | 承　認　印 | | | 検　図　印 | | 製図印 |
|---|---|---|---|---|---|---|---|---|---|---|---|
| △ | :　: | | | | | | | | | | |
| △ | :　: | | | | | | | | | 水川 | 王 |
| △ | :　: | | | | | | | | | | |

| 尺度 | 工事名称 | 御注文主 |
|---|---|---|
| 1/15 | | |
| 日付 H 21年 1月 6日 | 図面名称 CCB－150AFA－H　R　総組立図 | 図面番号 R７０４４C |